AM101/1120W Sádromodul

Скрытая система инсталляции для сухой установки (для гипсокартона)

Область применения

Для подвесных унитазов
Для монтажа к несущей стене или в гипсокартонную конструкцию
Для монтажа в деревянных зданиях
Для толщины пола или стен 0-200 мм
Для установки подвесного унитаза с интервалом крепления 180 мм или 230 мм

Характеристика

- Регулируемые выдвижные ножки в диапазоне 0–200 мм с тормозной системой
- Обозначение центрирования и нивеляции
- Подвижной держатель для стокового колена, устанавливаемый в восьми положениях на расстоянии 0–93 мм
- Угловой вентиль с возможностью подключения к системе трубопроводов Mepla
- Рамная конструкция позволяет выполнять монтаж к профилю для гипсокартона, предназначенному для этих целей, или к несущей стене или бокового крепления в деревянные рамы
- Установленная система закрывается гипсокартонным листом и не нуждается в дополнительных крепежных элементах
- Конструкция полистирольной изоляции предотвращает процесс конденсации на поверхности бачка и ослабляет вибрацию в строительной конструкции
- Возможность установки кронштейна с переходом DG 1/2" для подключения сиденья с с функцией биде или бидетты
- Петли бака из двухкомпонентного материала изолируют передачу вибраций от зданий
- Возможность наклона резервуара для легкой установки в деревянных зданиях или мобильных ячейках.
- Двойной смыв, независимо регулируемый, с гигиеническим резервом
- Подходит для установки пневматического или сенсорного смыва
- Совместима со всеми кнопками управления Alca
- Возможность сервиса без использования инструментов
- Ввод воды сзади/сверху в середине/со стороны/внутри бачка
- Бачок сделан из одного фрагмента полипропилена, что обеспечивает его 100% герметичность
- Крышка сервисного отверстия упрощает процесс монтажа и защищает от влаги и грязи
- Монтажная глубина рукава регулируется в диапазоне 20–95 мм
- Монтажная глубина 125 мм
- Материал несущей конструкции: металл, обработанный порошковой краской

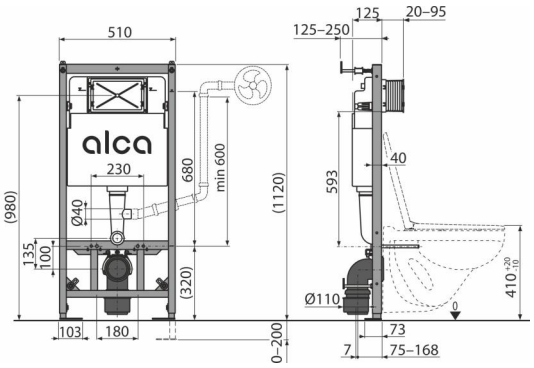

Содержание комплекта

- Бачок с впускным и выпускным механизмом
- Самонесущая рама
- Резьбовое соединение 1/2 " для подвода воды со встроенным угловым вентилем 1/2 "– 3/8"
- Монтажный комплект: винт Ø8×60 – 4 шт., дюбель Ø12 – 4 шт.
- Монтажный комплект для крепления унитаза: шпилька M12 – 2 шт., шайба – 4 шт., колпачок – 2 шт., гайка – 2 шт., гофрированный рукав – 2 шт.
- Колено стока HT 90/90 полиэтилен, PE-HD
- Переходник отходов HT 90/110, PE-HD
- Прокладка, патрубок полипропилен, манжета
- Прокладка, патрубок полипропилен, уплотнение патрубка
- Монтажный комплект крышек для защиты технических отверстий при установке системы
- Рукав сервисного отверстия двусоставный, легко укорачивается

Код заказа, Логистическая информация

Код	EAN	Вес (шт | упаковка | паллета)	Размеры (шт | упаковка)	Количество (упаковка | паллета)
AM101/1120W	8595580564025	14,32 | 14,32 | 234,8 кг	1130×145×520 | 1130×520×145 MM	1 | 15 шт

Свойства

EN 14124, EN 14055

Технические параметры

- Подключение воды G1/2 "
- Рекомендуемый диапазон давления воды 0,05-1,6 MPa
- Рабочий диапазон давления воды 0,3-0,5 MPa
- Большой смыв 3,5-6 l
- Малый смыв 2-4 l
- Стандартные настройки большого смыва 4 l
- Стандартные настройки малого смыва 2 l
- Гигиенический резерв 3 l
- Объем воды в бачке 9 l
- Несущая способность 400 kg

© 2026 | Все права на внесение изменений размеров и исполнения защищены. | www.alcadrain.ru