AM100/1000E Alcamodul

Скрытая система инсталляции для замуровывания в стену со смывом 2/4 л (

Область применения

Для подвесного унитаза с объемом смыва 2/4 л
Для ограждающих конструкций внутри и вокруг несущей стены – «мокрый» монтаж
Для установки подвесного унитаза с интервалом крепления 180 мм или 230 мм

Характеристика

- Содержит дозатор таблеток для унитаза
- Подвижной держатель для стокового колена, устанавливаемый в восьми положениях на расстоянии 0–93 мм
- Угловой вентиль с возможностью подключения к системе трубопроводов Mepla
- Монтажный кронштейн обеспечивает высокую жесткость крепления подвесного унитаза к стене
- Габариты и конструкция консоли упрощают инсталляцию системы
- Конструкция полистирольной изоляции упрощает процесс замуровывания в стену, предотвращает процесс конденсации на поверхности бачка и ослабляет вибрацию в строительной конструкции
- Двойной смыв, независимо регулируемый, с гигиеническим резервом
- Экономичный смыв – 2 л малый смыв, 4 л большой смыв
- Подходит для установки пневматического или сенсорного смыва
- Совместима со всеми кнопками управления Alca
- Бачок сделан из одного фрагмента полипропилена, что обеспечивает его 100% герметичность
- Подвод воды сзади/сверху посередине
- Возможность сервиса без использования инструментов
- Крышка сервисного отверстия упрощает процесс монтажа и защищает от влаги и грязи
- Монтажная высота 1062 мм
- Монтажная глубина рукава регулируется в диапазоне 20–95 мм
- Монтажная глубина 125 мм
- Необходимо сооружение цоколя или использование ног M90
- Материал несущей консоли: оцинкованная сталь

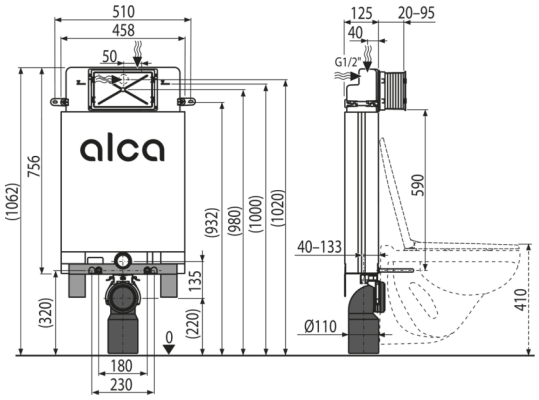

Содержание комплекта

- Бачок с впускным и выпускным механизмом
- Несущая конструкция
- Резьбовое соединение 1/2 " для подвода воды со встроенным угловым вентилем 1/2 "– 3/8"
- Монтажный комплект: винт Ø8×60 – 2 шт., винт Ø4,8×38 – 2 шт., дюбель Ø12 – 2 шт., дюбель Ø8 – 2 шт.
- Монтажный комплект для крепления унитаза: шпилька M12 – 2 шт., шайба – 4 шт., колпачок – 2 шт., гайка – 2 шт., гофрированный рукав – 2 шт.
- Стоковое колено из полиэтилена Ø90/110, PE-HD
- Прокладка, патрубок полипропилен, манжета
- Прокладка, патрубок полипропилен, уплотнение патрубка
- Монтажный комплект крышек для защиты технических отверстий при установке системы
- Рукав сервисного отверстия двусоставный, легко укорачивается
- Телескопические крепежные кронштейны 2 шт.
- Набор для введения туалетных таблеток

Код заказа, Логистическая информация

Код	EAN	Вес (шт | упаковка | паллета)	Размеры (шт | упаковка)	Количество (упаковка | паллета)
AM100/1000E	8595580550554	7,29 | 7,29 | 165,7 кг	1045×140×475 | 1045×475×140 MM	1 | 20 шт

Свойства

EN 14124, EN 14055

Технические параметры

- Подвод воды к задней стенке бачка или сверху бачка осуществляется с помощью монтажных отверстий G1/2 "
- Рабочий диапазон давления воды 0,05-1,6 MPa
- Рекомендуемый диапазон давления воды 0,3-0,5 MPa
- Большой смыв 3,5-6 l
- Малый смыв 2-4 l
- Стандартные настройки большого смыва 4 l
- Стандартные настройки малого смыва 2 l
- Гигиенический резерв 2 l
- Объем воды в бачке 6 l
- Несущая способность 400 kg

© 2026 | Все права на внесение изменений размеров и исполнения защищены. | www.alcadrain.ru