Scheda Tecnica

OLI74 Plus Sanitarblock Hidroboost



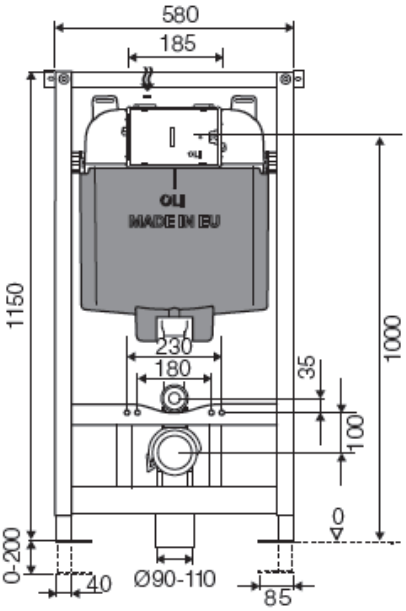

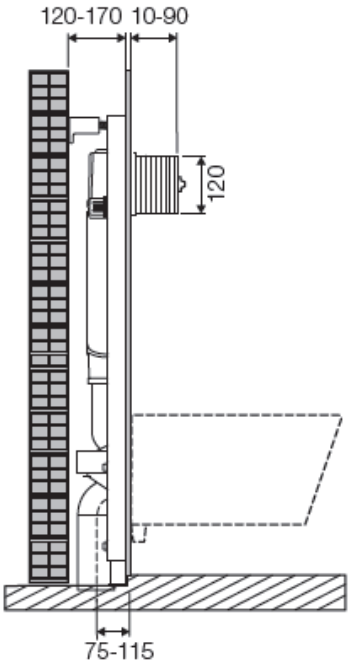

Hidroboost

Identificazione di prodotto

878841

- OLI74 Plus Sanitarblock Hidroboost

Definizione e Applicazione

- Struttura pre-assemblata per l'installazione di sanitari sospesi in pareti miste in muratura o cartongesso
- La tecnologia del Sistema Hidroboost permette di creare energia tramite il passaggio dell'acqua che carica la cassetta (turbina all'interno del sistema), in questo modo non si ha la necessità di collegare il sistema alla rete elettrica o di usare batterie di qualsiasi genere
- Compatibile solamente con placche di comando MOON, GLASSY E TRIBE
- Compatibile con tutti I sanitari sospesi presenti in commercio

Caratteristiche Tecniche

Struttura

- Struttura in tubolare verniciata resistente alla corrosione
- Installazione facile e veloce grazie al sistema Fast Fit
- Spessore minimo di 120mm regolabile fino a 170mm
- Piedini regolabili in altezza (0-200 mm);
- Curva di scarico regolabile in profondità
- Struttura testata per 400kg

Misure in millimetri

www.oli-world.com
assistenza@olisrl.it

Cassetta

- Doppio scarico 6/3 litri
- Azionamento tramite sensore capacitivo
- Corpo cassetta in PP (Polipropilene) molto resistente alle sollecitazioni meccaniche ed infrangibile a temperatura ambiente
- Facile installazione
- Semplice accessibilità per eventuali manutenzioni
- Facile regolazione del volume di scarico (sistema di regolazione rapido)
- Rivestimento in polistirolo per evitare la condensa dovuta all'escursione termica tra temperatura acqua e ambiente
- Galleggiante AZOR PLUS silenzioso, permette di risparmiare 0,5L di acqua ad ogni scarico grazie al sistema di caricamento ritardato, certificato in ottemperanza alla norma NF categoria Classe I di rumorosità
- Cassetta certificata secondo le normative KIWA/SABS/SAI/WRAS/WSD/UPC standard
- Classe "A" di efficienza energetica per il risparmio idrico secondo le richieste dell'ente ANQIP
- Marcatura CE EN14055

Sistema Hidroboost

- Generatore hidroelettrico
- Temperatura di stoccaggio: -25º a 65ºC
- Grado di protezione per il generatore: IP67
- Grado di connessione per i cavi elettrici: IP67
- Filtro anti-impurità incluso nell'hidrogeneratore
- Pressione massima: <10bar
- Pressione d'esercizio: 0 a 10bar.
- Temperatura d'esercizio: -5º a 55ºC.
- Un'alta percentuale di calcare all'interno dell'acqua di adduzione può causare ostruzioni e malfunzionamento del sistema Hydroboost
- Batterie al litio ricaricabili LiFePO4 con circuito di protezione
- Capacità: 2750mAh
- Voltaggio 6,5Vdc

Incluso

- 1 Manicotto ø 90 x 250
- 1 Guarnizione per manicotto ø 125
- 1 Morsetto e Cannotto ø 45 x 180
- 1 Adattatore ø 90/110
- 1 Box di protezione
- 1 Rubinetto d'arresto G ½"
- 1 Spugna di protezione per rubinetto d'arresto
- 1 Curva di scarico ø 90 / 90 L230
- 1 Tappo di protezione Ø90
- 1 Tappo di protezione Ø45

Misure in millimetri

Per il fissaggio della struttura

- 4 Viti galvanizzate M8x60
- 4 Rondelle galvanizzate M8 DIN 9021
- 2 Fissaggi Fast Fit
- 4 Coppelle

Per il fissaggio del sanitario alla struttura

- 2 Barre filettate M12
- 2 Dadi M12
- 2 Protezioni per barre filettate
- 2 Coppelle
- 2 Rondelle di centratura
- 2 Rondelle Zn ø 34

Garanzia

- Dieci (10) anni di garanzia, secondo I termini generali di vendita, a partire dalla data di acquisto del prodotto.
- Due (2) anni di garanzia per il Sistema Hidroboost, secondo I termini generali di vendita, a partire dalla data di acquisto del prodotto.
- Se il prodotto non viene installato correttamente la garanzia non è valida.

Osservazioni

- Ci sono prodotti simili disponibili. Per maggiori informazioni consultare il nostro catalogo generale sistemi bagno oppure consultare il sito www.oli-world.com

Misure in millimetri